https://www.patcatnats.fr/spip.php?article339



Notices diverses

- C pas ailleurs -



Date de mise en ligne : jeudi 9 octobre 2008

Copyright © PatCatNat's - Tous droits réservés

Diverses notices et plans de montages d'appareils *(Elles n'engagent que les fabricants et vendeurs ou revendeurs des appareils).*
Ici vous ne trouverez que des notices de mon matériel au cas où je les égare ou souillent (surtout celles de bricolage...). C'est un peu ma sauvegarde ! Maintenant si çà peut dépanner quelqu'un : tant mieux !

DERNIER AJOUT

Éclairage plafonnier panneau LED avec variateur de blanc

- Livarno Réf. IAN 418378_2210 (Acheté chez Lidl).
- Notice directe depuis le fournisseur (en plusieurs langues)

Sommaire

- Agrafeuse de marque « *Rocafix* »
- Agrafeuse de marque « *Parside* »
- Aiguiseur de couteaux
- Aiguiseur de forêts de marque « *T&S - Trucks & Stores* »
- Airfryer « *Fragor* »
- Appareil photo Mamiya 645 PRO TL
- Appareil photo Olympus E-M10 Mark IV
- Arroseur Pied goutteur « IRISO »
- Aspirateur « Miele » Freetime Lagoon 300...2200W
- Aspirateur « Rowenta » Freetime Lagoon 300...2200W
- Batterie 2Ah Parkside
- Bétonnière Novipro 180
- Bosch *(Matériel de bricolage)*
- Brosse à dents Oral-B iO Séries 3, 4 et 5
- Brûleur "Tripatte"
- Cadenas ONCF 2021
- Cafetière Nescafé Dolce Gusto NEO
- Carillon Legrand 41627 - Plan de montage
- Carillon MecaBell 3248 - Plan de montage
- Casque JBL TUNE 520 BT
- Chargeur de téléphone
- Ciseaux coupe herbes
- Ciseaux de cuisine
- Climatiseur « *Radiola* »
- Cocotte en fonte d'aluminium
- Compresseur
- Congélateur FAURE FFU25200WA
- Coupe bordure Wolf
- Cutter d'angle « *Mapped* »
- Débroussailleuse
- Décolleuses à papiers peints

Copyright © PatCatNat's

- Défonceuse
- Désherbeur thermique 2013
- Détecteur mural Bosch
- Détecteur de fumées Evacuate
- Dossier réglable
- Éclairage plafonnier panneau LED avec variateur de blanc
- Emballage sous vide (2020)
- Fer à repasser Philips
- Four micro-ondes Moulinex
- Fraiseuse à lamelles Parkside
- Glacière "Mobicool"
- GPS traceur pour chien Kippy
- Graveur Parkside
- Guirlande lumineuse de Noël 2012
- Interrupteur automatique - détecteur
- Kakemono « *Blizzard* »
- Lave-linge
- Lave-vitres Liectroux S11
- Luminaire externe 8 leds avec détecteur de présence
- Luminaire externe cube
- Magnetophone Olympus
- Masque de protection "Gerin"
- Minuteur GIFI Magnetic timer
- Moulin à poivre et sel Silver Crest
- Multimètre
- Nettoyeur haute pression Karcher
- Nettoyeur haute pression Lavor
- Niveau à bulle laser Bosch
- Outil multifonctions Parkside
- Parkside - SilverCrest - Crivit
- Pèle pommes :
- Perceuse sans fil Stanley :
- Pince pour écrous à sertir « *Parside* »
- Pince de montage pour plomberie plastique (PER) 2014 :
- Pinces perforatrices « *Parside* »
- Pistolet à air chaud Parkside
- Pistolet à colle Parkside
- Poêle barbecue
- Poivrier électrique JJA
- Poivrier électrique Masterpro
- Pompe immergée pour eaux chargées Parkside
- Ponceuse Bosch
- Pop corn (machine)
- Pop pop
- Porte en applique "Optimum"
- Presse-agrumes SilverCrest
- Pyrograveur Parkside
- Règle multi-angles Parside
- Réglette fluo
- Réveil "Léo"
- Sableuse Parkside
- Scanner Parkside

Copyright © PatCatNat's

- Scie à onglet radiale 750W de marque « *inventiv* » (Mr ; Bricolage)
- Scie sauteuse 1400W de marque « *inventiv* (Mr. Bricolage) »
- Siège auto enfant
- Structure gonflable Intex "Jurassic"
- Support de machine universel PUG 1600 A1 « *Parside* »
- Table à dessin
- Table et tabourets de camping
- Table de jardin extensible Inventiv Aurore
- Tente abri de jardin
- Tondeuse
- Trancheuse SilverCrest
- Valise noire
- Vélo électrique
- Ventilateur mini rechargeable
- Ventilateur sur pied
- Visseuse sans fil Bosch
- Visseuse sans fil Parkside
- VMC double-flux « *Atlantic* » installée en juillet 2007
- Voiture : Car Locator - Ledwood
- Voiture : Renault Austral

Agrafeuse de marque « *Rocafix* »

Réf. MS 10/15 - MS 20 - MS 30 V/35 V - MS 40 V
Télécharger la notice

Agrafeuse de marque « *Parside* »

Réf. IAN 327106_1904 (achetée chez "Lidl" en 2020).

Aiguiseur de couteaux

Laguiole (2023)
Télécharger la notice

Aiguiseur de forêts de marque « *T&S - Trucks & Stores* »

Réf. 023781 02579
Télécharger la notice

Copyright © PatCatNat's

Airfryer « *Fragor* »

Réf. FG5577SU

- Télécharger la notice en français
- Télécharger la notice directement chez le fournisseur (plusieurs langues)

Appareil photo Mamiya 645 PRO TL

Avant tout merci au site web "Focale 22" qui m'a permis de trouver (enfin !) la notice d'utilisation de mon appareil en français. Acheté d'occasion lors de la sortie du numérique à un architecte, la notice ne faisait pas partie du lot !
Donc si vous voulez des Manuels & Notices en français ou anglais de vos appareils moyens formats Mamiya, c'est sur ce site. Pour ma part, je ne mets que la documentation de mon appareil.

- Notice du Mamiya 645 PRO TL en français
- Plaquette commerciale du Mamiya 645 PRO TL en français
- Test Phot Argus du Mamiya 645 PRO TL en français

Appareil photo Olympus E-M10 Mark IV

'>Télécharger la notice
Directement sur le site Olympus.

Arroseur Pied goutteur « IRISO »

Leroy Merlin le 02/09/2024
'>Télécharger la notice

Aspirateur « Miele » Freetime Lagoon 300...2200W

Conforama | Référence sac SCF 14 / nÂ°122339

Aspirateur « Rowenta » Freetime Lagoon 300...2200W

- Hyper U | Notice X Pert 660 smart (reconstituée en français) ou directement du fournisseur (et ses accessoires de rechange)

Batterie 2Ah Parkside

Copyright © PatCatNat's

Réf. IAN 339115_1910 (achetée chez "Lidl" en 2020).

Bétonnière Novipro 180

Achetée à Point P en 2007.
Télécharger la notice ou directement du fournisseur.

Bosch *(Matériel de bricolage)*

- '>Ponceuse Bosch - 80A ou toutes langues directement du fournisseur.
- Visseuse Bosch - IXO ou toutes langues directement du fournisseur.
- Détecteur mural Bosch - Truvo-Â»doc1607] ou toutes langues directement du fournisseur.
- Niveau à bulle laser Bosch - PLL 5 ou toutes langues directement du fournisseur.

Moteur de recherches toutes notices.

Brosse à dents Oral-B iO Séries 3, 4 et 5

Télécharger la notice - Notice reconstituée, partie en français.

Brûleur "Tripatte"

Télécharger la notice

Cadenas ONCF 2021

Télécharger la notice

Cafetière Nescafé Dolce Gusto NEO

Acquise en Oct. 2026 à Hyper U
Télécharger la notice ou directement chez le fournisseur.

Copyright © PatCatNat's

Carillon Legrand 41627 - Plan de montage

Voir article spécifique

Carillon MecaBell 3248 - Plan de montage

Voir article spécifique

Casque JBL TUNE 520 BT

Acheté en août 2026
Télécharger la notice

Chargeur de téléphone

SDS Power bank 20 000 mAH wireless charge (2021)
Télécharger la notice

Ciseaux coupe herbes

BAHCO (2019)
Télécharger la notice

Ciseaux de cuisine

Laguiole (2023)
Télécharger la notice

Climatiseur « *Radiola* »

Référence RACLI070E
Télécharger la notice

Cocotte en fonte d'aluminium

Copyright © PatCatNat's

Achetée en Oct. 2026 à Hyper U
Télécharger les caractéristiques

Compresseur

Accessoires achetés en 2019
Télécharger la notice

Congélateur FAURE FFU25200WA

Acheté en juillet 2019
Télécharger la notice

Coupe bordure Wolf

Modèle OCT10



Enroulement du fil :





Bobine fils achetée chez Lemarié le 17/05/2024 (23,35€ TTC)

Cutter d'angle « *Mapped* »

Pour faire des passes-partout d'encadrement.
'>Télécharger la notice

Débroussailleuse

- Marque « *RYOBI* » Réf. RBC 1226l (achetée chez Leroy Merlin le 02/09/2024)
  Télécharger la notice

Décolleuses à papiers peints

- Marque « *Parkside* » Réf. IAN 353280_2007 (achetée chez Lidl le 20/05/2021)
- Marque « *Wagner* » Réf. W14 - W15 - W16
  Télécharger la notice

Défonceuse

Mr. Bricolage - POWER - Réf. 719088
Acheté le 13/09/2019
Télécharger la notice

Désherbeur thermique 2013

Achetée chez Catena.
Télécharger la notice

Détecteur mural Bosch

Réf. Truvo

Détecteur de fumées Evacuate

Réf. 5 ans
Télécharger la notice

Dossier réglable

Copyright © PatCatNat's

Réf. IAN 317032 (Acheté chez Lidl le 12/02/2021).

Éclairage plafonnier panneau LED avec variateur de blanc

- Livarno Réf. IAN 418378_2210 (Acheté chez Lidl).
- Notice directe depuis le fournisseur (en plusieurs langues)

Emballage sous vide (2020)

Achetée chez Lidl (marque Silver Crest).
Télécharger la notice ou chez le fabricant, toutes langues)

Fer à repasser Philips

PerfectCare 6000 Series (acheté à Hyper U en septembre 2026).

Four micro-ondes Moulinex

Références : MO20MSWH (et MO20MSBL)
Achetée chez Darty (marque Moulinex) en juillet 2021.
Télécharger la notice

Fraiseuse à lamelles Parkside

Réf. IAN 431361_2301 (acheté chez "Lidl" en 2025).

Glacière "Mobicool"

Référence : MT30 AC/DC
Télécharger la notice ou toutes langues directement du fournisseur.
Note : Deux fusibles - 5F250V - pour la prise allume-cigares sont fournis avec. Pour ma part ils sont rangés dans la boîte à outils de la voiture.

GPS traceur pour chien Kippy

Copyright © PatCatNat's

Acheté chez maxi Zoo en février 2025 pour notre chienne Eleven.
Télécharger la notice

Graveur Parkside

Réf. IAN 3339516_1910 (acheté chez "Lidl" en août 2020).

Guirlande lumineuse de Noël 2012

Achetée au camion Outiror.
Télécharger la notice

Interrupteur automatique - détecteur

Marque :"Debflex" - Réf. : Diam.2
Acheté à Mr. Bricolage le 04/05/2019
Utilisation prévue pour WC de l'extension
Télécharger la notice

Kakemono « *Blizzard* »

Utilisé par le PCF Saint-Nazaire sur Jean de Neyman (juillet 2018)
Télécharger la notice

Lave-linge

Whirlpool TDLR_6247_FRN (acheté en mars 2024 à Hyper U)
Télécharger la notice

Lave-vitres Liectroux S11

Gpfuoea - Liectroux S11 (acheté en octobre 2026 sur Mano Mano)
Télécharger la notice

Luminaire externe 8 leds avec détecteur de présence

Copyright © PatCatNat's

Référence 405032
Achetée chez Gifi à Savenay en 2018
Télécharger la notice

Luminaire externe cube

Notice de montage
Achetée chez Mr. Bricolage à Savenay le 25/03/2024
Télécharger la notice

Magnetophone Olympus

DIGITAL VOICE RECORDER VN-6500PC - N-5500PC - VN-3500PC
Télécharger la notice

Masque de protection "Gerin"

Télécharger la notice

Minuteur GIFI Magnetic timer

Télécharger la notice

Moulin à poivre et sel Silver Crest

Réf. IAN 352769 (offert par Guy et Denise en 2021).

Multimètre

Télécharger la notice

Nettoyeur haute pression Karcher

Référence "K 3 Full Control"

Copyright © PatCatNat's

- Notice complète en français
- Notice furet en français

Notices toutes langues sur le site de Karcher :

- Sécurité.
- Mode d'emploi.
- Moteur de recherche des notices de la marque Karcher.
- Furet.

Nettoyeur haute pression Lavor

Références Lavor "Best 28" - NÂ° série 800288
Pièces détachées disponibles chez *SERVITECH* - 5 rue de la Garde - 44300 Nantes

Niveau à bulle laser Bosch

Réf. PLL 5

Outil multifonctions Parkside

Réf. IAN 315570 (acheté chez "Lidl" en 2020).

Parkside - SilverCrest - Crivit

- Notice agrafeuse électrique Parkside ou toutes langues directement du fournisseur.
- Notice batterie 2 Ah Parkside ou toutes langues directement du fournisseur.
- Notice décolleuse à papier peint Parkside ou toutes langues directement du fournisseur.
- Notice dossier réglable Parside ou toutes langues directement du fournisseur
- Notice fraiseuse à lamelles Parkside ou toutes langues directement du fournisseur
- Notice graveur Parkside ou toutes langues directement du fournisseur.
- Notice moulin poivre et sel électrique Silver Crest ou toutes langues directement du fournisseur.
- Notice outil multifonctions Parkside ou toutes langues directement du fournisseur.
- Notice pinces perforatrices ou toutes langues directement du fournisseur.
- Notice pince pour écrous à sertir ou toutes langues directement du fournisseur.
- Notice pistolet à air chaud ou toutes langues directement du fournisseur.
- Notice pistolet à colle Parkside ou toutes langues directement du fournisseur.
- Notice pompe immergée pour eaux chargées ou toutes langues directement du fournisseur.
- Notice presse-agrumes SylverCrest ou toutes langues directement du fournisseur.
- Notice pyrograveur Parkside ou toutes langues directement du fournisseur.

Copyright © PatCatNat's

- Notice sableuse Parside ou toutes langues directement du fournisseur.
- Notice scanner films SND 3600 D3 SilverCrest Parkside ou toutes langues directement du fournisseur.
- Notice règle multi-angles Parside.
- Notice support de machine universel ou toutes langues directement du fournisseur.
- Notice table et tabourets de camping ou toutes langues directement du fournisseur.
- Notice trancheuse Silver Crest 367894_2101 ou toutes langues directement du fournisseur.
- Notice visseuse sans fil ou toutes langues directement du fournisseur.

Moteur de recherches toutes notices (depuis 2011).

Pèle pommes :

Achetée chez *C'est moi qui l'ai fait* en 2022.
Télécharger la notice

Perceuse sans fil Stanley :

Achetée chez Hyper U (avec des points) en 2020.
Référence : SCD121
Télécharger la notice

Pince pour écrous à sertir « *Parside* »

Réf. IAN 383216_2110 (achetée chez "Lidl" le 14/09/2023).

Pince de montage pour plomberie plastique (PER) 2014 :

Achetée chez Bricoman.
Télécharger la notice

Pinces perforatrices « *Parside* »

Réf. IAN 318378_1901 (achetée chez "Lidl").

Pistolet à air chaud Parkside

Copyright © PatCatNat's

Réf. IAN 321524_1907 (achetée chez "Lidl" en 2020).

Pistolet à colle Parkside

Réf. IAN 346558_2001 (achetée chez "Lidl" en 2020).

Poêle barbecue

Acheté en 2026
Image pour mettre correctement le manche !

Poivrier électrique JJA

Réf. 80184820 acheté à Hyper U en août 2022

Poivrier électrique Masterpro

Réf. BGMP-6108-FR acheté à Lidl en juin 2023 (ticket de caisse égaré)

Pompe immergée pour eaux chargées Parkside

Réf. IAN 373774 (achetée chez "Lidl" en 2024).

Ponceuse Bosch

Réf. 80A

Pop corn (machine)

Marque Homday - Réf. 614500
Acheté chez Gigfi à Savenay en janvier 2025.
Télécharger la notice

Copyright © PatCatNat's

Pop pop

Petit bateau en métal qui avance avec une bougie.
Acheté à La Bernerie le 23 avril 2023.
Magasin Kif kif existant si besoin.
Télécharger la notice

Porte en applique "Optimum"

(Achat de février 2021)
Installée pour ma salle d'eau, avec une promesse de montage en 1 heure sur le papier (emballage porte en applique Optimum), j'y ai consacré au moins 5 heures.

1. Ce n'est pas facile de comprendre la notice et leur QR code envoie sur une page vierge (05/02/2021).
2. Comme il a fallu que je pose le rail à l'extrémité de l'équerre qui, après pose de la porte, s'est plié et donc incliné le rail. La porte ne glissait plus... je suis donc allé cherché un tasseau et un profilé alu en "L" afin de récupérer 1,5cm d'épaisseur à caler dessous le rail. En plus cela renforce la tenue au mur !

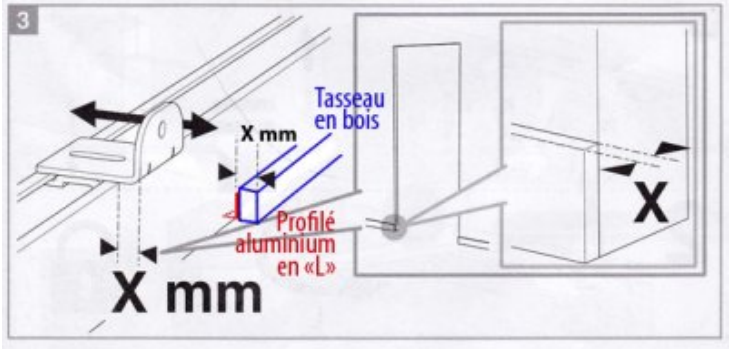

3. Par contre le tuto vidéo que j'ai trouvé sur Youtube m'a bien aidé.
4. Autre info : je n'ai jamais trouvé les 3 cales indiquées dans l'inventaire (D).

Une fois installée, c'est sympa !

Presse-agrumes SilverCrest

Réf. IAN 339115_1910 (achetée chez "Lidl" en 2021).

Pyrograveur Parkside

Réf. IAN 351410_2007 (acheté chez "Lidl" en 2020).

Copyright © PatCatNat's

Règle multi-angles Parside

Achetée en 2020 chez Lidl.
Télécharger la notice

Réglette fluo

Installée le 22/12/2018 dans la cuisine au dessus de l'évier.
Réf. 330410
Télécharger la notice

Réveil "Léo"

New One - Référence CR100
Acheté le 29/10/2026 à Hyper U
Télécharger la notice

Sableuse Parkside

Réf. IAN 298505 (achetée chez "Lidl" en 2020).

Scanner Parkside

Réf. IAN 307324 - SilverCrest SND 600 D3 (acheté chez "Lidl").
Duplication du CD d'installation stocké sur mon disque dur à [L :\Doc\Photo\Scanner\SilverCrest_Parkside].

Scie à onglet radiale 750W de marque « *inventiv* » (Mr ; Bricolage)

Réf. 202101
Télécharger la notice ou Lien direct de la notice

Scie sauteuse 1400W de marque « *inventiv* (Mr. Bricolage) »

Réf. 202101
Télécharger la notice ou chez le fournisseur.

Copyright © PatCatNat's

Siège auto enfant

Acheté à Hyper U Savenay en 2021
Télécharger la notice

Structure gonflable Intex "Jurassic"

Achetée en juillet 2019 à Hyper U



Dimensions : (+ou-) 2,40m X 1,91m X 1,09m.
Vidange capacité : 216 litres.
Télécharger la notice

Support de machine universel PUG 1600 A1 « *Parside* »

Réf. IAN 366770_2007 (achetée chez "Lidl" en 2022).

Table à dessin

Table à dessin récupérée et bricolée en lumineuse.
Télécharger la notice

Table et tabourets de camping

Réf. IAN 470645_2407 (achetée chez "Lidl" en 2025).

Table de jardin extensible Inventiv Aurore

Copyright © PatCatNat's

Réf. 405972 (achetée chez "Mr. Bricolage" en 2026).

Tente abri de jardin

Système U - Réf. : TLC126



Télécharger la notice

Tondeuse

Inventiv - Réf. : E1740P et E1944P
Acheté chez Mr. Bricolage en mai 2024
Télécharger la notice
Télécharger la notice chez le fournisseur.

Trancheuse SilverCrest

Réf. IAN 367894_2101 (acheté chez "Lidl" en 2022).

Valise noire

Création de codes de la serrure
Télécharger la notice

Vélo électrique

Copyright © PatCatNat's

Décathlon - Réf. : VAE ville Elops 500E LP
(Gagné chez "Villaverdé" le 02/04/2019)
Télécharger la notice

Ventilateur mini rechargeable

Darty 2026
Télécharger la notice (partie français)

Ventilateur sur pied

Hyper U 2026
Télécharger la notice

Visseuse sans fil Bosch

Réf. IXO (achetée chez "Lidl" en 2020).

Visseuse sans fil Parkside

Réf. IAN 331133_1907

VMC double-flux « *Atlantic* » installée en juillet 2007

Modèles "NEODF - NM 4029" - Série Nov. 2006
Documentation complète trouvée sur le site du constructeur (Les 4 dernières pages sont la notice fournie avec l'appareil et scannées).
Fournisseur : *Atlantic*

Voiture : Car Locator - Ledwood

Prise voiture 12 volts avec 3 prises USB permettant de localiser sa voiture.



Copyright © PatCatNat's

Télécharger la notice (reconstituée).

Voiture : Renault Austral

En ligne
Télécharger la notice

Copyright © PatCatNat's